Lista de exercício 02

Coordenadas Absolutas e Relativas

1) Descreva as coordenadas polares dos desenhos abaixo. Inicie todos os objetos pelo ponto inicial 0,0 e pelo ponto inferior esquerdo.

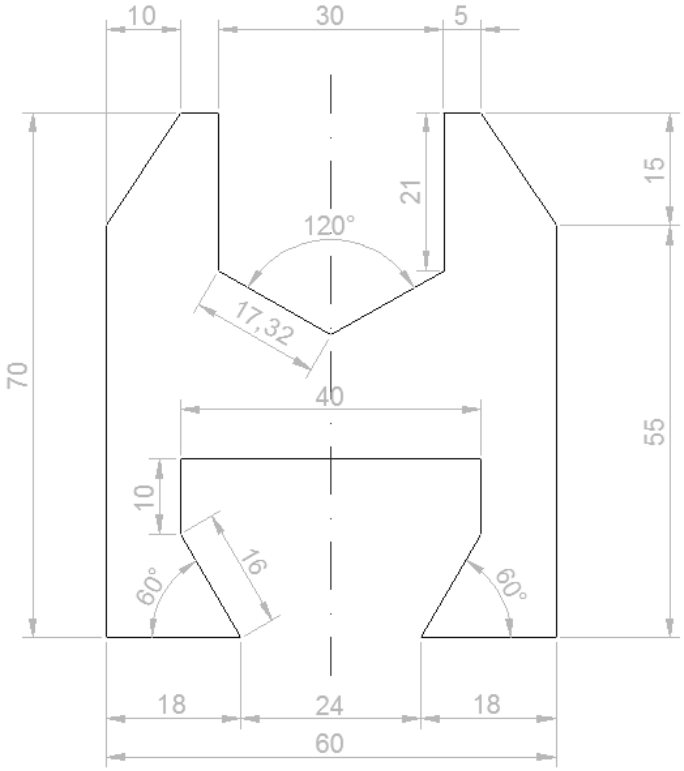

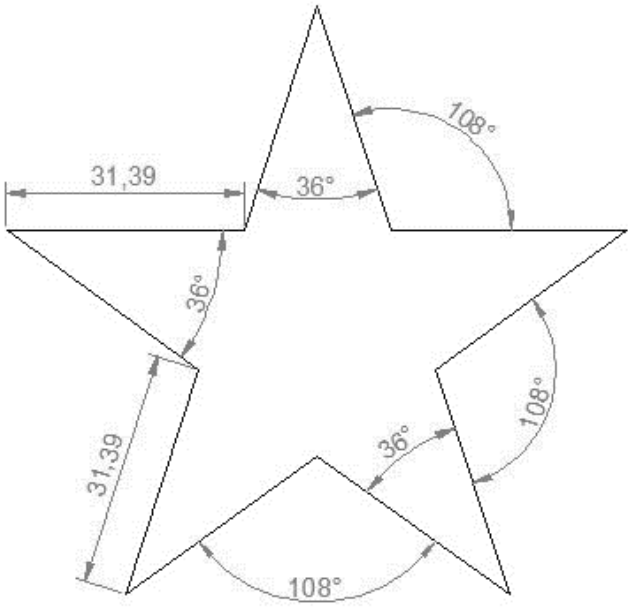

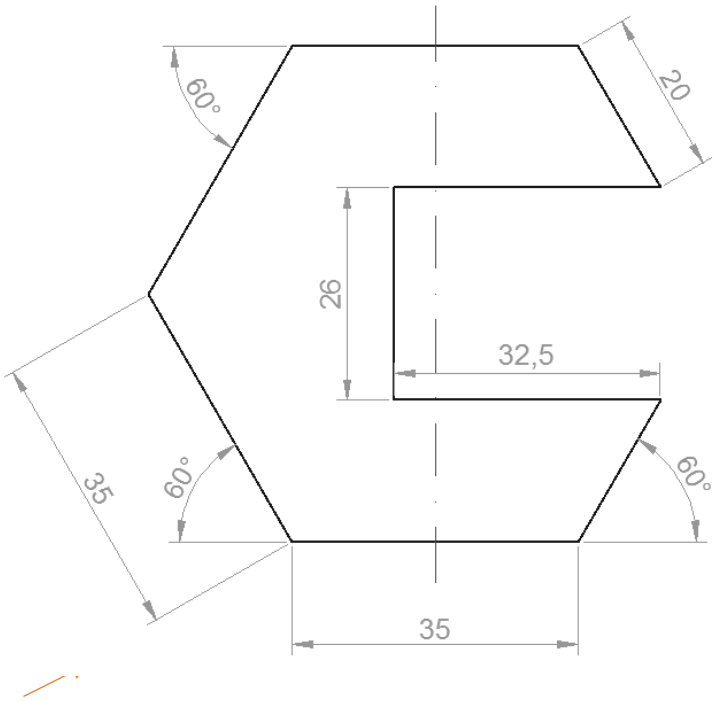
60°
20
26
32,5
35
60°
60°
35

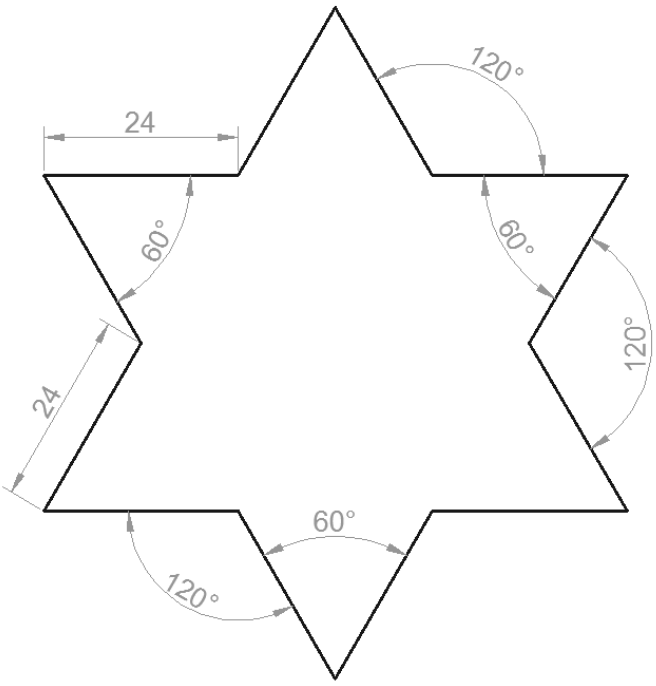
120°
24
60°
60°
120°
24
60°
120°